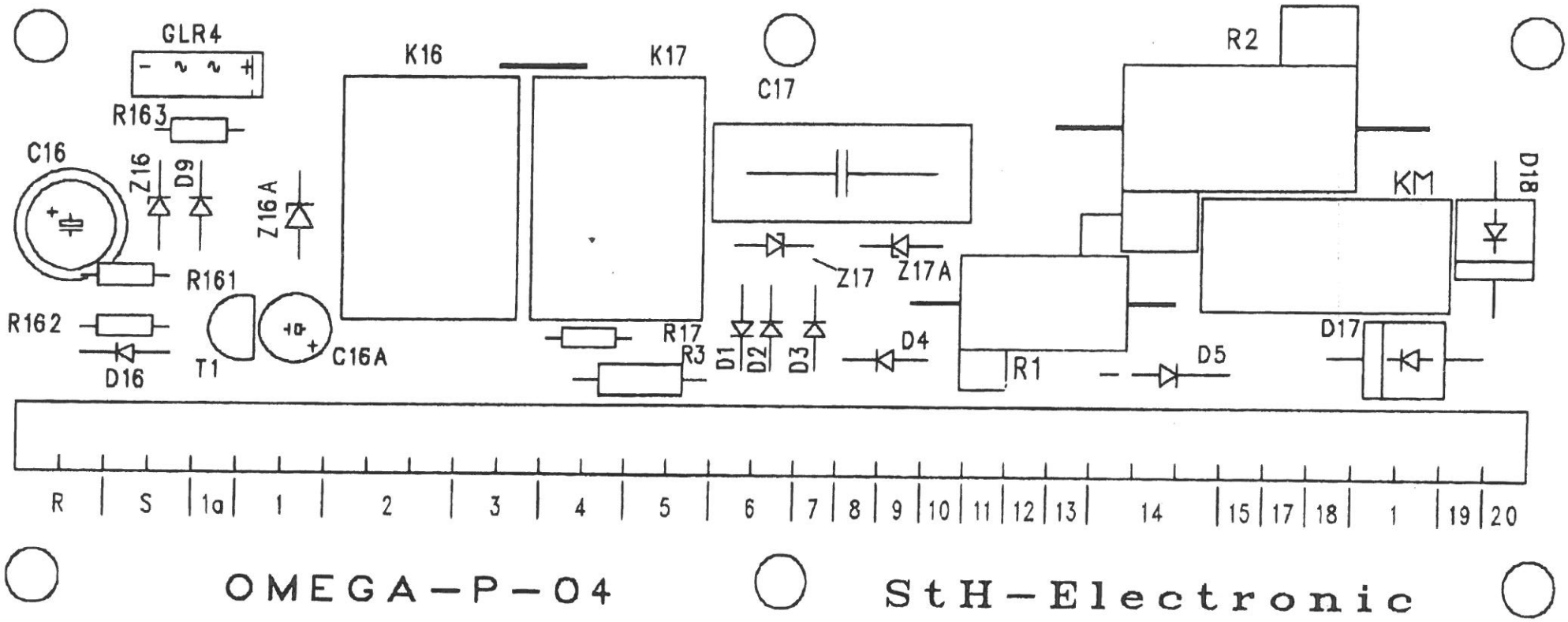

OMEGA-P-04

StH-Electronic

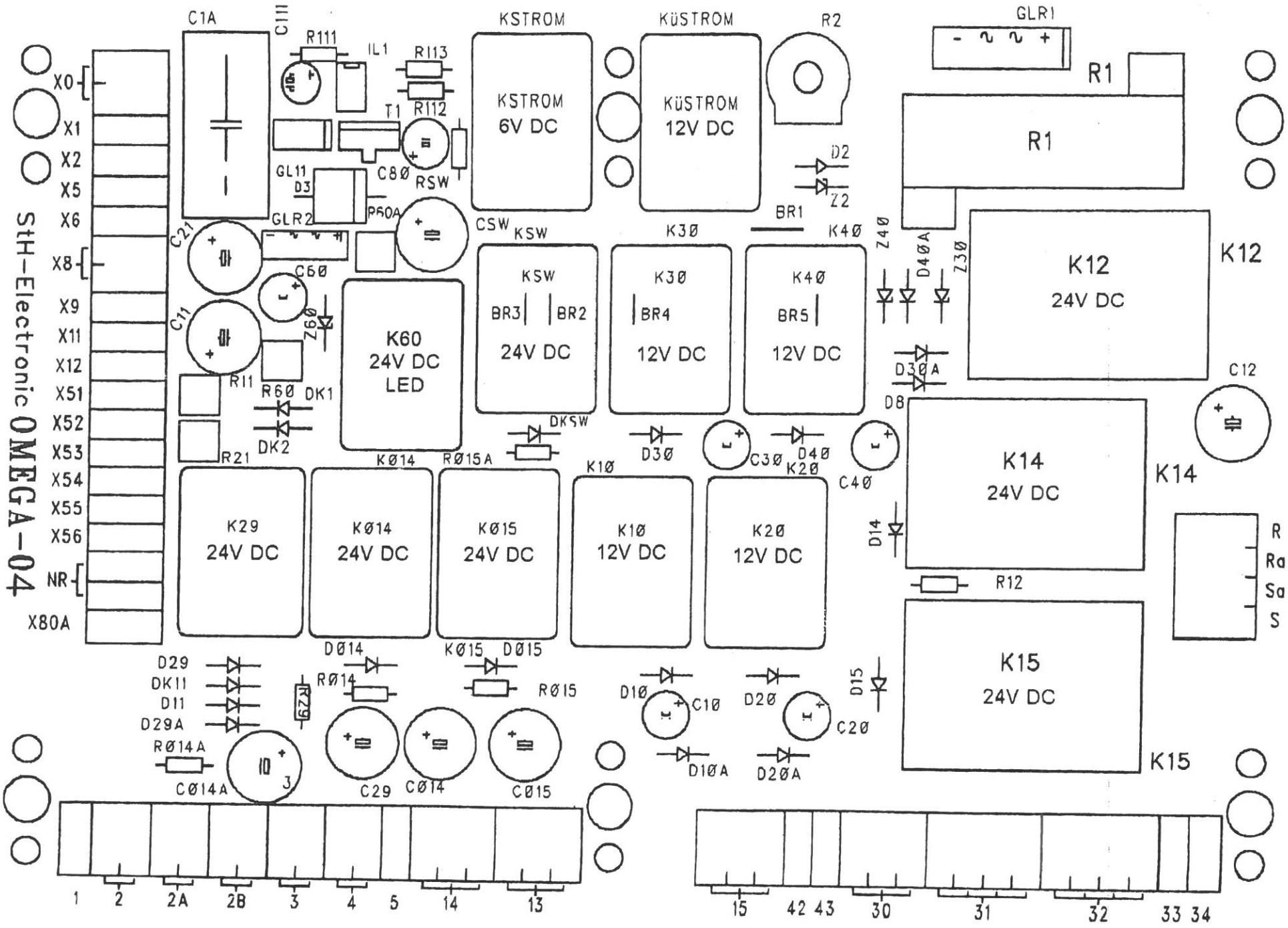
StH-Electronic OMEGA-04
X0
X1
X2
X5
X6
X8
X9
X11
X12
X51
X52
X53
X54
X55
X56
NR
X80A
C1A
C1II
R111
IL1
R113
R112
T1
C8Ø
RSW
GL11
D3
GLR2
P60A
C21
C11
C6Ø
Z6Ø
R11
R6Ø
DK1
DK2
R21
K60
24V DC
LED
KSTROM
KSTROM
6V DC
KüSTROM
KüSTROM
12V DC
R2
GLR1
R1
R1
D2
Z2
BR1
CSW
KSW
KSW
BR3
BR2
24V DC
K3Ø
K3Ø
BR4
12V DC
K4Ø
K4Ø
BR5
12V DC
Z4Ø
D4ØA
Z3Ø
K12
24V DC
K12
D3ØA
D8
C12
DKSW
D3Ø
C3Ø
D4Ø
K2Ø
C4Ø
K14
24V DC
K14
K29
24V DC
KØ14
KØ14
24V DC
RØ15A
KØ15
24V DC
K1Ø
K1Ø
12V DC
K2Ø
12V DC
D14
R12
R
Ra
Sa
S
K15
24V DC
K15
D29
DK11
D11
D29A
RØ14A
CØ14A
R29
DØ14
RØ14
KØ15
DØ15
RØ15
C29
CØ14
CØ15
D1Ø
C1Ø
D2Ø
C2Ø
D15
D1ØA
D2ØA
1
2
2A
2B
3
4
5
14
13
15
42
43
30
31
32
33
34

VELKÝ POHON

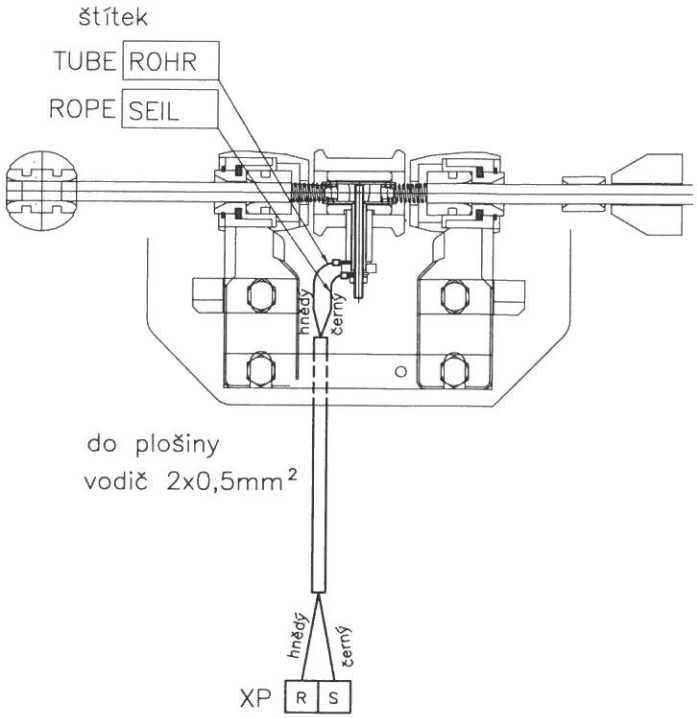

svorkovnice ŘJ v plošině OMEGA P04

POHON STANDARD

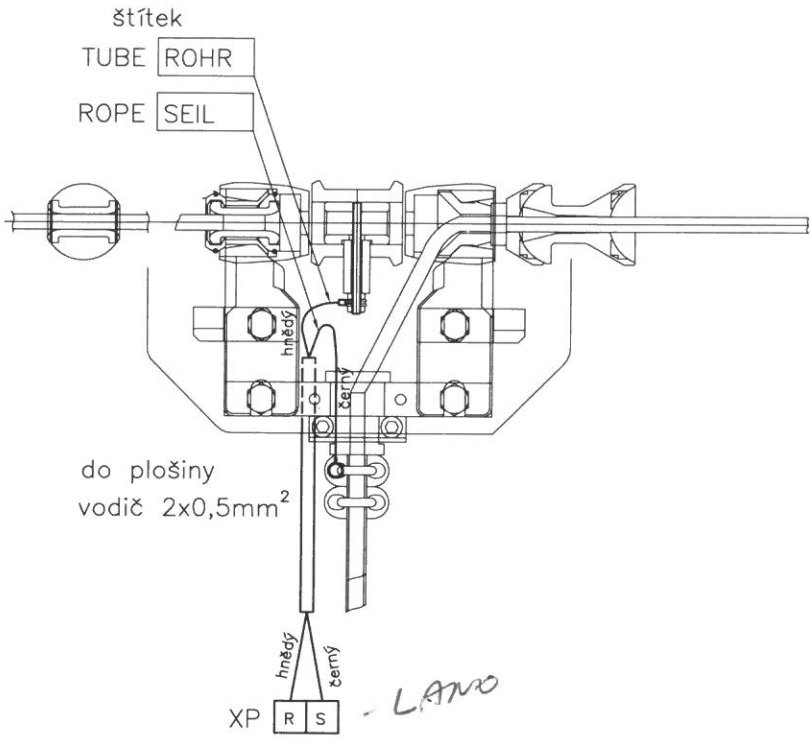

svorkovnice ŘJ v plošině OMEGA P04

PLECHOVÝ KRYT INSTALOVAT VELMI OPATRNĚ–NEBEZPEČÍ POŠKOZENÍ KABELU

Typ OMEGA			Version: 1.2
	Popis PROUDOVÝ SBĚRAČ NA PLOŠINĚ		List č. E015

DVĚ VARIANTY KONCOVÝCH SPÍNAČŮ V MEZIZASTÁVCE

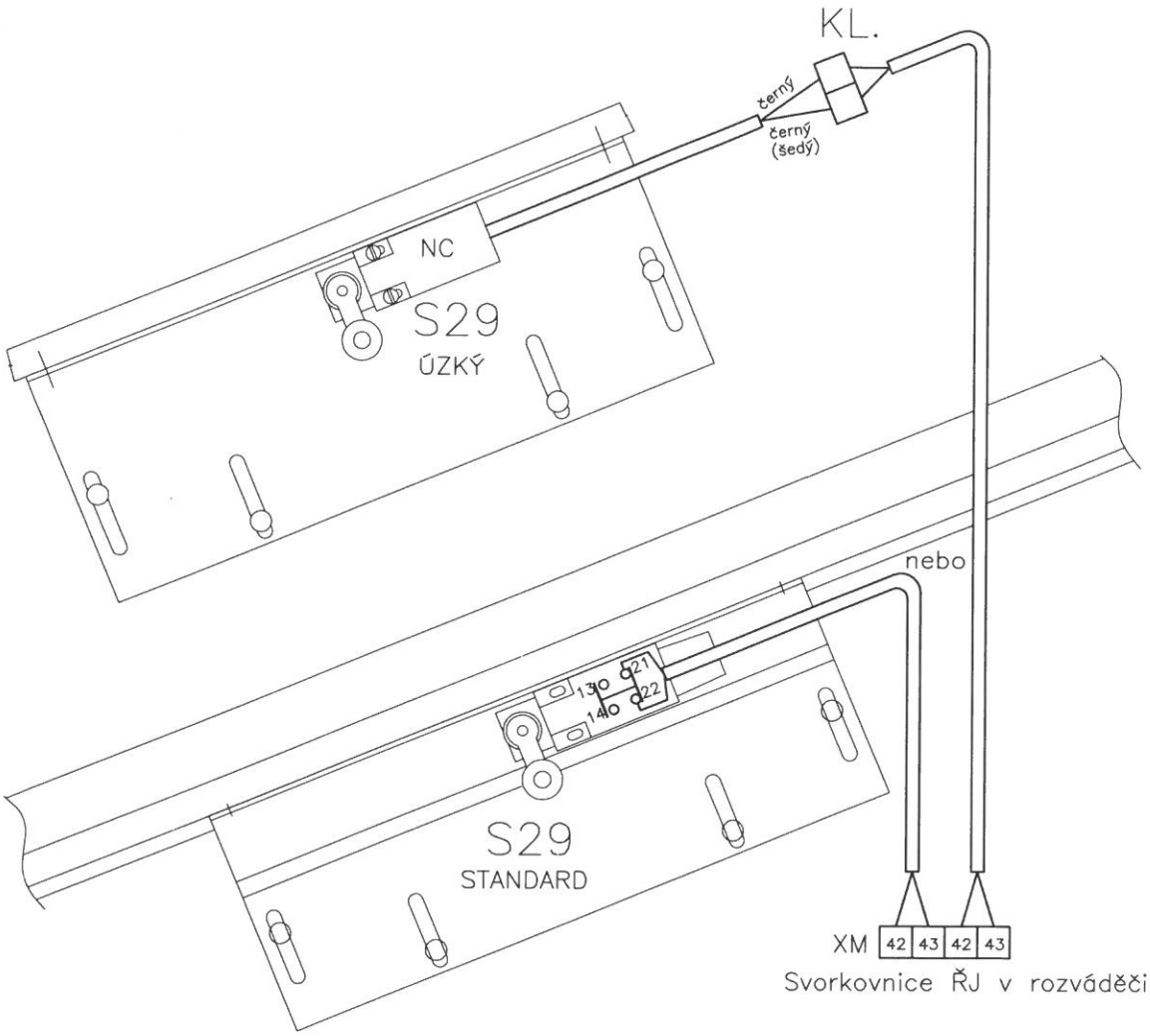

Svorkovnice ŘJ v rozváděči OMEGA 04

všechny vodiče 2x0,5–0,75mm^2

Typ OMEGA		Version: 1.2
	Popis MEZIZASTÁVKA (STŘED)	List č. E014

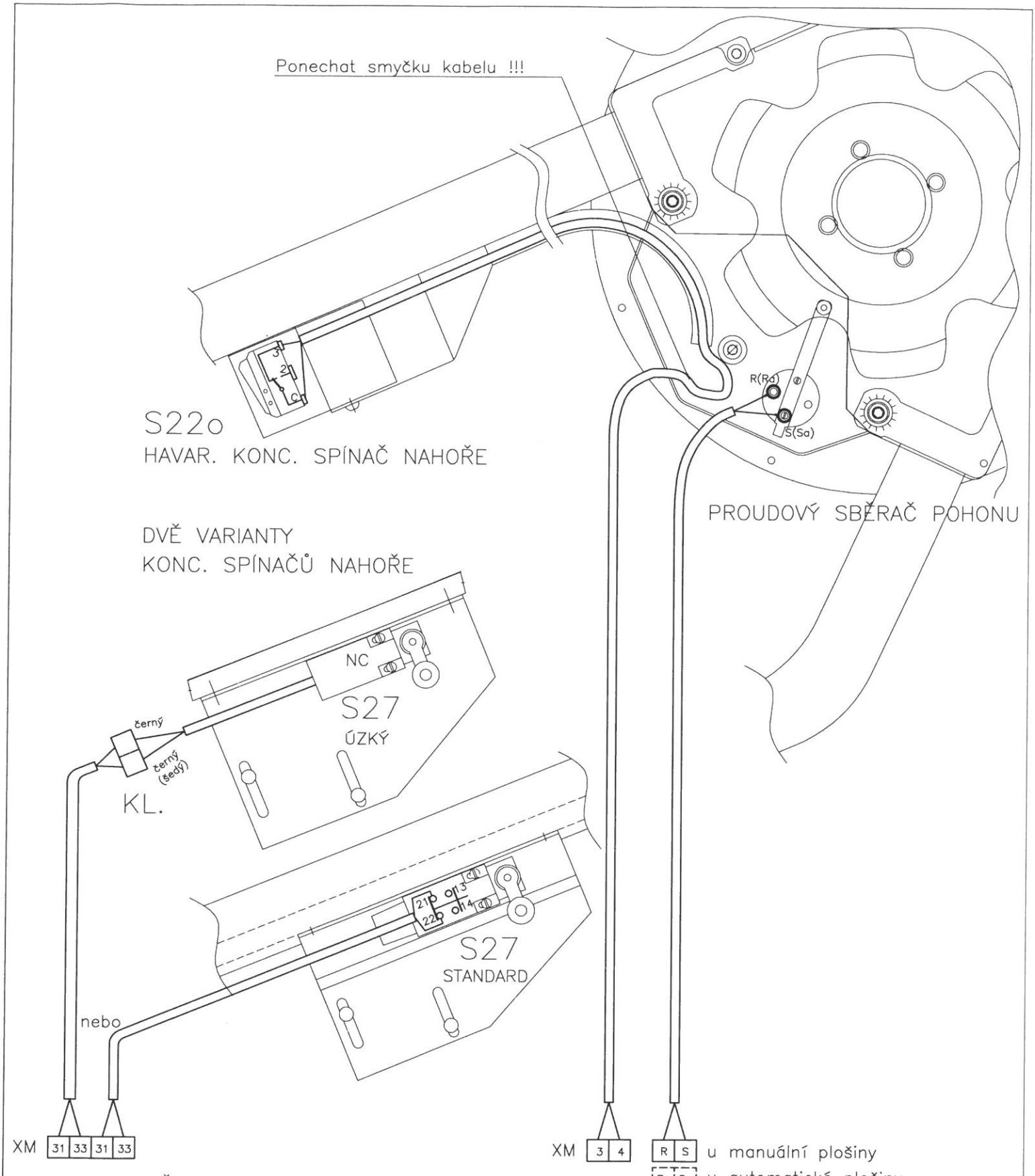

Svorkovnice ŘJ v rozváděči OMEGA 04
všechny vodiče 2x0,5–0,75mm².

PLECHOVÝ KRYT POHONU INSTALOVAT VELMI OPATRNĚ–NEBEZPEČÍ POŠKOZENÍ KABELU

Typ OMEGA		Version: 1.2
	Popis ZASTÁVKA NAHOŘE Pohon Standard	List č. E013S

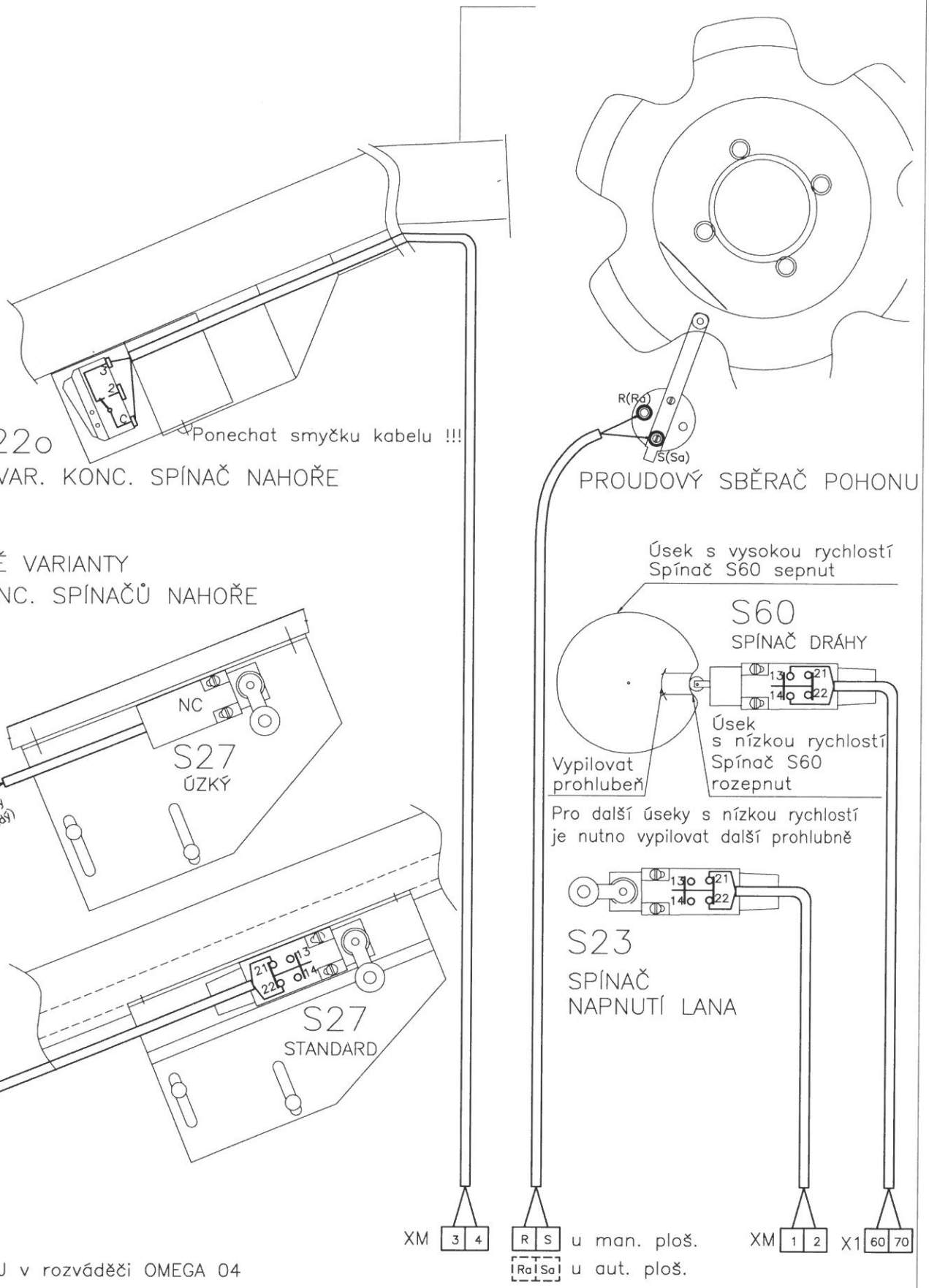

Svorkovnice ŘJ v rozváděči OMEGA 04

všechny vodiče 2x0,5–0,75mm²

SPÍNAČ DRÁHY S60 POUZE U DVOURYCHLOSTNÍHO POHONU
S FREKVENČNÍM MĚNIČEM

Typ OMEGA		Version: 1.2
	Beschreibung ZASTÁVKA NAHOŘE Velký pohon	Blatt. Nr. E013V

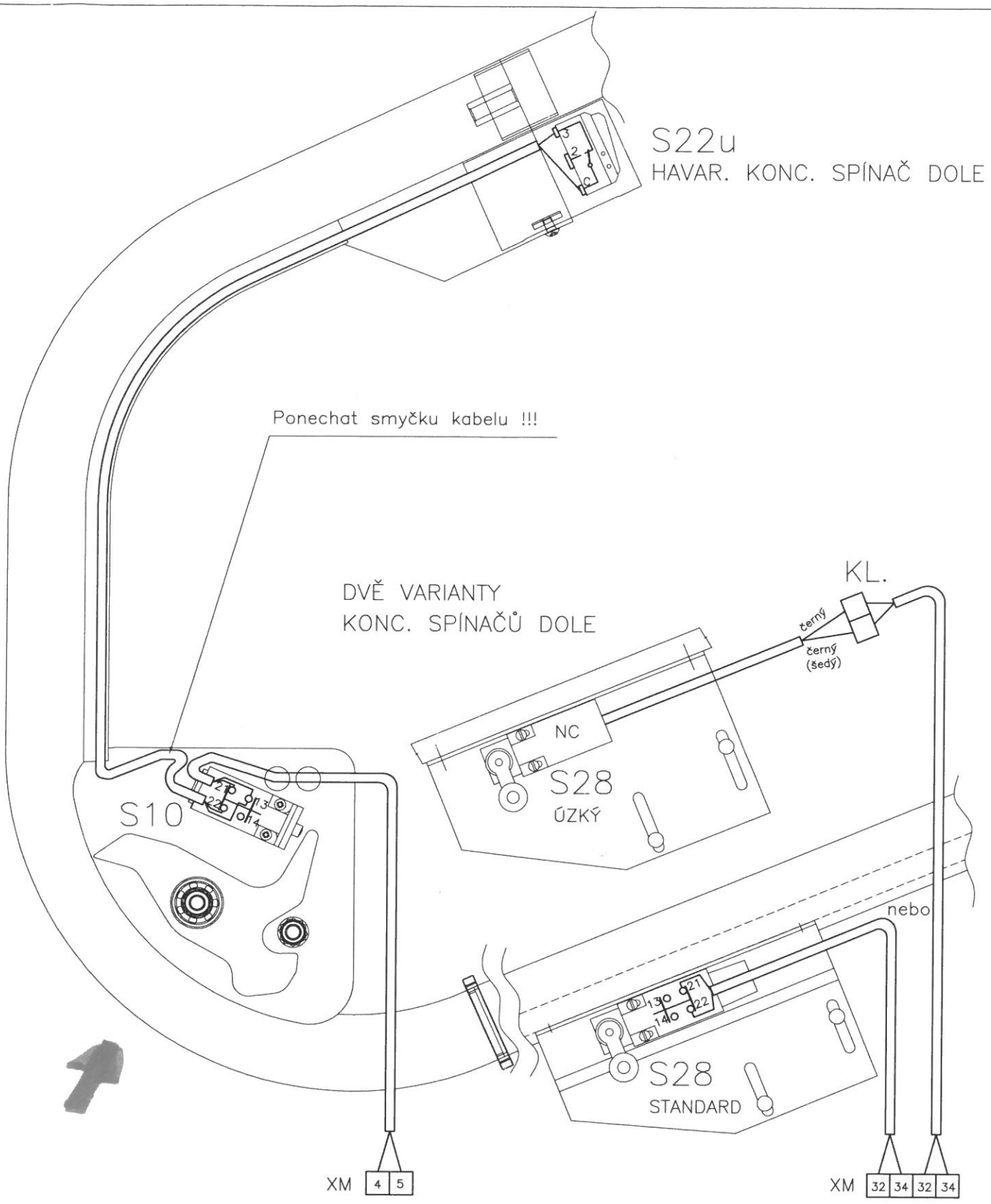

Svorkovnice ŘJ v rozváděči OMEGA 04

všechny vodiče 2x0,5–0,75mm^2

Typ OMEGA		Version: 1.2
	Popis ZASTÁVKA DOLE	List č. E012

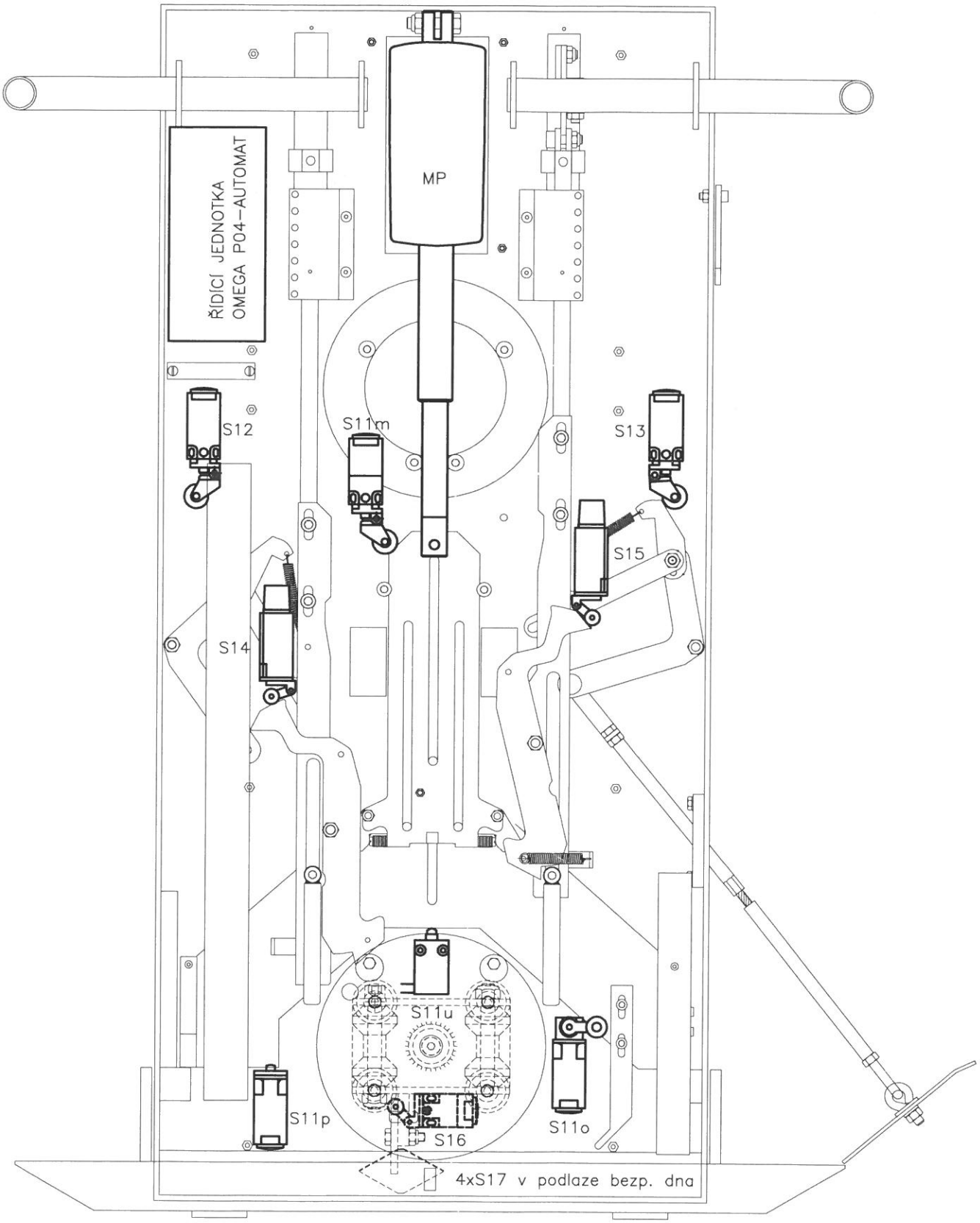

ROZMÍSTĚNÍ KONCOVÝCH SPÍNAČŮ V AUTOMATICKÉ PLOŠINĚ

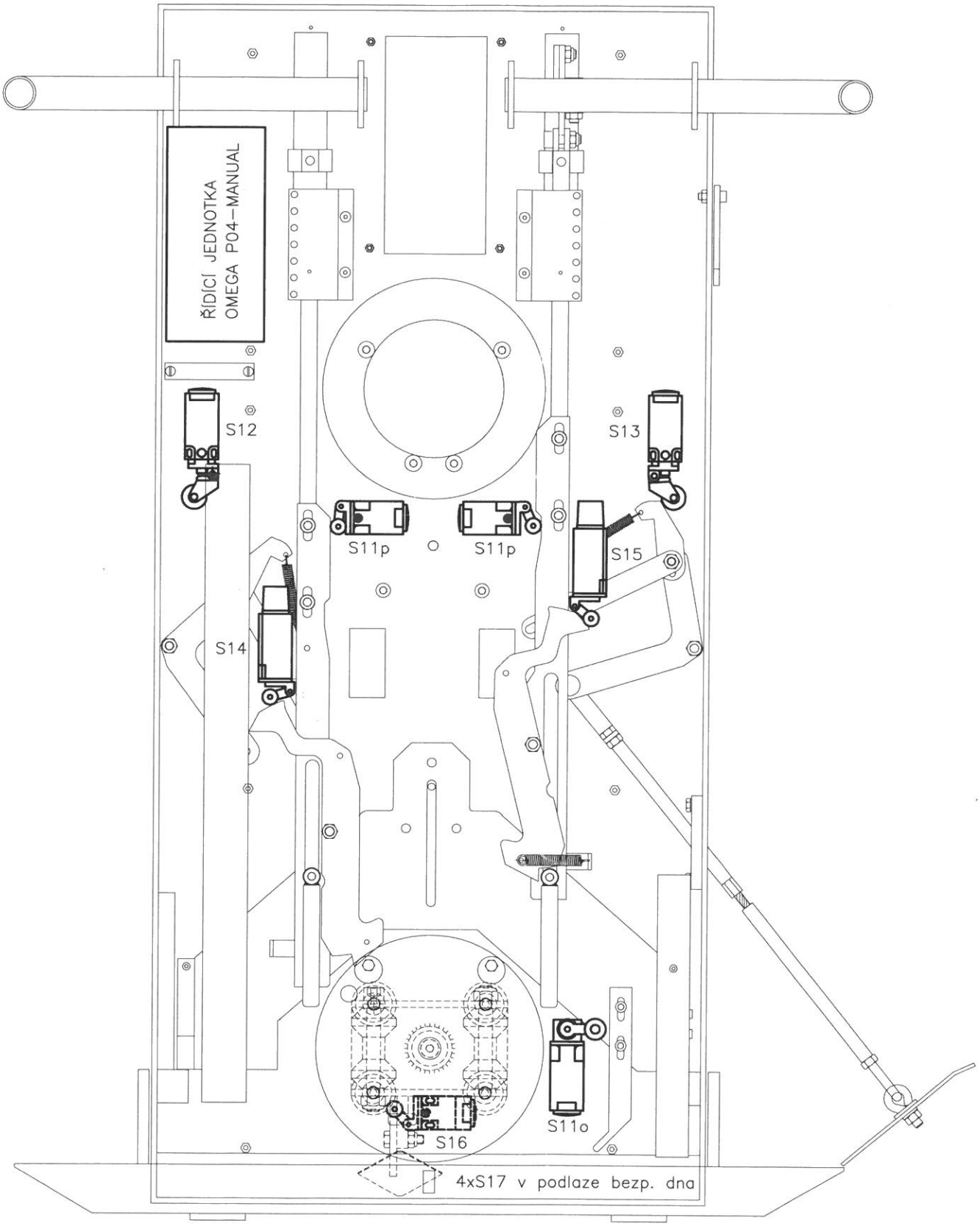

ROZMÍSTĚNÍ KONCOVÝCH SPÍNAČŮ V MANUÁLNÍ PLOŠINĚ

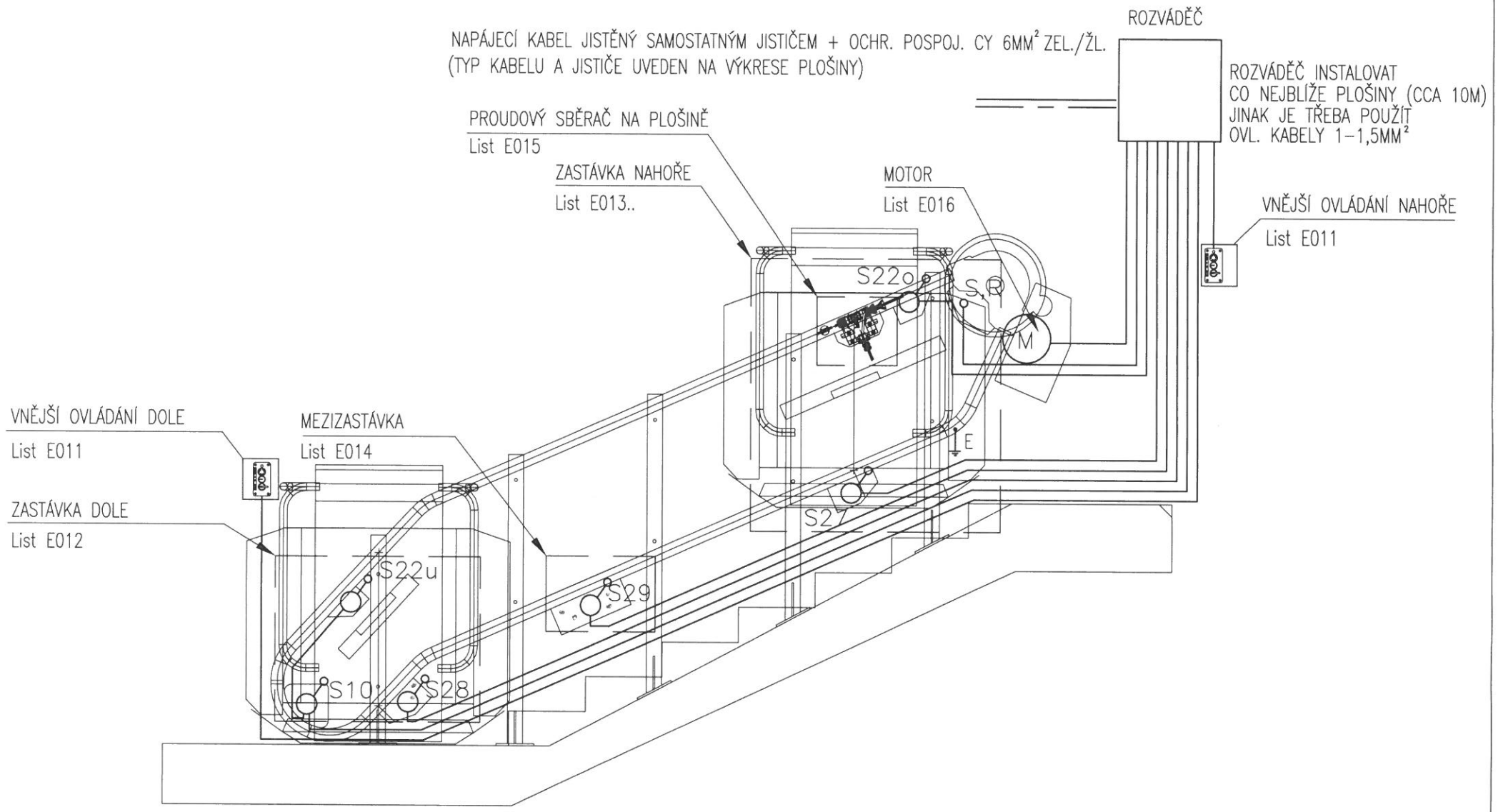

POZNÁMKA:

U VELKÉHO POHONU JE VE SKŘÍNI POHONU INSTALOVÁN SPÍNAČ S23 POPŘ. S60

SPÍNAČ S23 JE V ROZVÁDĚČI PŘIPOJEN NA SVORKA XM–1, XM–2; S60 NA SVORKY X–60, X–70

EL. ROZVODY PLOŠINY MOŽNO ULOŽIT V TRUBCE NA DRÁZE

ROZVÁDĚČ U VELKÉHO POHONU MŮŽE BÝT UMÍSTĚN VE SKŘÍNI POHONU

Typ OMEGA		Version: 1.2
	Beschreibung EL. INSTALACE Pohon Standard	Blatt. Nr. E010

Motor (svorkovnice)

napájený z frekv. měniče

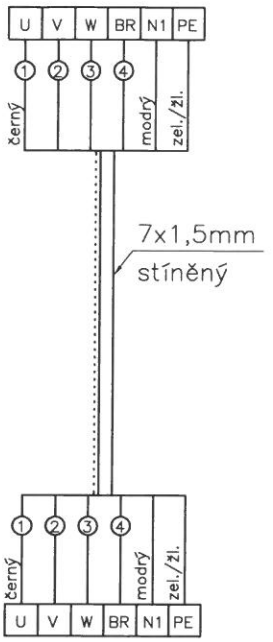

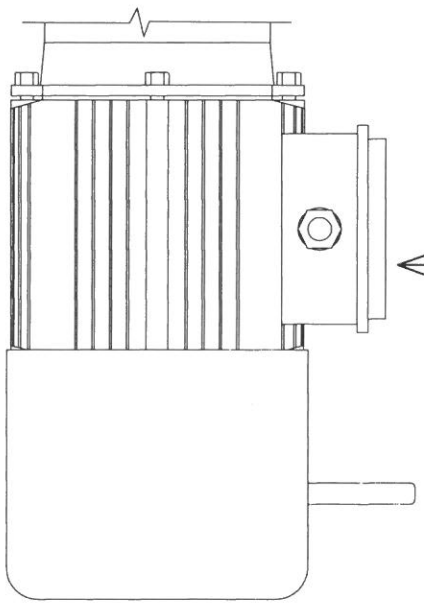

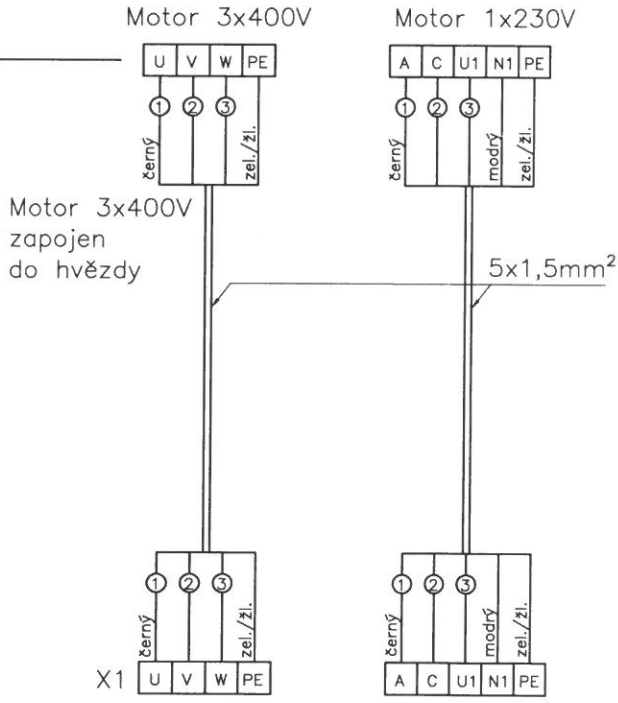

Svorkovnice v rozváděči OMEGA 04

Motor napájený z frekvenčního měniče:

Při použití frekvenčního měniče napěťové třídy 400V zapojit motor do hvězdy.
Při použití frekvenčního měniče napěťové třídy 230V zapojit motor do trojúhelníku.

Upozornění:
Po připojení motoru zkontrolujte směr otáčení.
Pokud při zvolení směru jízdy nahoru plošina jede opačným směrem(dolů) je třeba zaměnit vodiče 1 a 2 (U/V u 400V, resp. A/C u 230V)
Nikdy nepřepojujte ovládací vodiče směru jízdy popř. konc. spínačů.
Pro kontrolu: pokud sepne stykač K1, musí se plošina pohybovat směrem nahoru.

Typ OMEGA			Version: 1.2
	Popis MOTOR Pohon Standard		List č. E016